aerospace
climate control
electromechanical
filtration
fluid & gas handling
hydraulics
pneumatics
process control
sealing & shielding

Stopperzylinder

Serien STVSR / STVDR / STVD

PDE2740TCDE Oktober 2016

Parker

ENGINEERING YOUR SUCCESS.

Inhalt Seite

Übersicht....3-4
Technical Specification....5-6
Serie STVSR - Ø 50 mm....7
Serie STVSR - Ø 80 mm....8
Serie STVDR - Ø 50 mm....9
Serie STVD - Ø 50 mm....10
Serie STHSR - Ø 50 mm....11

Wichtig !
Bevor man mit äußeren oder inneren Arbeiten am Zylinder oder an den angeschlossenen Komponenten beginnt, ist dafür zu sorgen, dass der Zylinder entlüftet ist und die Anschlussleitungen abgetrennt sind, damit eine Unterbrechung der Luftzufuhr sichergestellt ist.

Achtung !
Sämtliche technische Daten im Katalog sind bauartgebunden.
Die Qualität der Luft ist für die Lebensdauer des Zylinders ausschlaggebend (siehe ISO 8573).

WARNUNG

VERSAGEN, UNSACHGEMÄSSE AUSWAHL ODER UNSACHGEMÄSSE VERWENDUNG DER HIERIN BESCHRIEBENEN PRODUKTE UND/ODER SYSTEME BZW. ZUGEHÖRIGER TEILE KÖNNEN ZU SCHWEREN ODER TÖDLICHEN VERLETZUNGEN UND ZU SACHSCHÄDEN FÜHREN.
Dieses Dokument und andere Informationen der Parker Hannifin Corporation, ihrer Tochtergesellschaften und Vertragshändler enthalten Produkt- und/oder Systemoptionen zur weiteren Prüfung durch Anwender mit technischen Kenntnissen. Sie müssen auf jeden Fall sämtliche Aspekte Ihrer Anwendung analysieren und die Informationen in Bezug auf das Produkt im aktuellen Produktkatalog überprüfen. Wegen der vielfältigen Betriebsbedingungen und Einsatzmöglichkeiten dieser Produkte bzw. Systeme ist einzig und allein der Anwender aufgrund seiner eigenen Analyse und Überprüfung für die endgültige Auswahl der Produkte und Systeme verantwortlich. Nur der Anwender kann sicherstellen, dass sämtliche Anforderungen im Hinblick auf die Leistungsfähigkeit und Sicherheit sowie alle Warnhinweise für den Einsatzfall erfüllt sind. Die hier beschriebenen Produkte, einschließlich aber nicht beschränkt auf Produktmerkmale, technische Daten, Spezifikationen, Bauformen, Verfügbarkeit und Preis, können von der Parker Hannifin Corporation und ihren Tochtergesellschaften jederzeit ohne vorherige Ankündigung geändert werden.

VERKAUFSBEDINGUNGEN
Die in diesem Dokument beschriebenen Bauteile sind bei der Parker Hannifin Corporation, deren Tochtergesellschaften oder Vertragshändlern käuflich erwerbbar. Jeder mit Parker abgeschlossene Kaufvertrag unterliegt den allgemeinen Verkaufsbedingungen von Parker (Exemplar auf Anfrage erhältlich).

Pneumatische Stopperzylinder

Pneumatische Stopperzylinder mit Hydraulik-Industriestoßdämpfern für weiches und abprallfreies Stoppen des Fördergutes.

Pneumatische Stopperzylinder

- weiches und abprallfreies Stoppen des Fördergutes
- flexibel: vertikaler oder horizontaler Einbau
- Typen mit Stoßdämpfer-/ Rollenhebel-Kombination, nur Rolle oder mit direkt stoppender Kolbenstange
- auch in eingebautem Zustand leicht austauschbare Stoßdämpfer
- drehbarer Stopperkopf zur Anpassung auf Laufrichtungswechsel des Fördergutes
- deaktivierbarer Kipphebel für wahlweise Durchlauffunktion
- einfach- und doppeltwirkende Zylindervarianten
- Arbeitsdruck bis 10 bar
- verschiedene Stoßdämpfer für Fördergut-Massen bis zu 1.700 kg und Geschwindigkeiten bis zu 45 m/min
- optional: Positionsschalter für Kolbenstange und Näherungsschalter für Kipphebel

Kipphebelverriegelung
Nach dem Abstoppen des Fördergutes wird der Kipphebel durch Druckluftbeaufschlagung abgesenkt und entriegelt. Nach dem Durchlauf des Fördergutes bringt eine Rückstellfeder den Kipphebel in seine obere Endlage und damit in seine Ausgangslage für den nächsten Stoppvorgang zurück.

Integrierte Stoßdämpfer
Auf die Fördergutmasse und die Transportgeschwindigkeit abgestimmte Stoßdämpfer gewährleisten ein gedämpftes, schonendes und positionsgenaues Abstoppen des Fördergutes.

Führungsstange
Durch eine einfach umsteckbare Führungsstange kann der Kipphebel schnell auf eine geänderte Fördergut-Laufrichtung gedreht werden.

Freier Fördergut-Durchlauf
Durch einfaches Einrasten eines Federbleches auf dem Kipphebel wird dieser in seiner AUS-Position (deaktiviert) gehalten. In dieser Kipphebel-Position kann das Fördergut den Stopperzlinder ungehindert durchlaufen.

Aluminium-Druckguss
Der Aufbau aus gewichtssparendem, robustem Aluminium-Druckguss sowie kompakte Abmessungen erlauben den Einbau in unterschiedlichste Fördersysteme.

Stopperzylinder – vertikale Ausführung

Baureihe STVSR

Integrierter Stoßdämpfer für höhere Fördergut-Masse

Der eingebaute Stoßdämpfer stoppt das Fördergutes schonend und positionsgenau und ohne Abprallen. Je nach Masse des Fördergutes und der gewünschten Transportgeschwindigkeit stehen unterschiedliche Stoßdämpfer zur Verfügung.

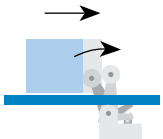

Baureihe STVDR

Rolle für niedrigere Fördergut-Masse

Die Kolbenstange mit oben liegender Rolle wird nach Auflaufen des Fördergutes durch Druckluftbeaufschlagung abgesenkt. Danach wird sie durch eine Rückstellfeder wieder in ihre obere Endlage gebracht.

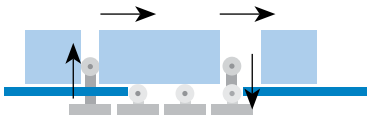

Baureihe STVD

Direkt stoppende Kolbenstange für hohe Fördergut-Masse

Stoppt zuverlässig schweres Fördergut bei niedrigen Transportgeschwindigkeiten. Durch die massiv ausgeführte Kolbenstange auch als Verriegelungszylinder einsetzbar.

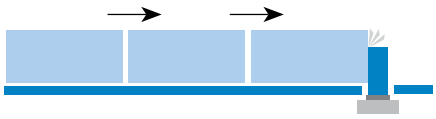

Stopperzylinder – horizontale Ausführung

Baureihe STHSR

Horizontal-Stopperzylinder mit Stoßdämpfer

Stoppt zuverlässig schweres Fördergut bei höheren Transportgeschwindigkeiten, sehr gut geeignet z. B. für Staustrecken.

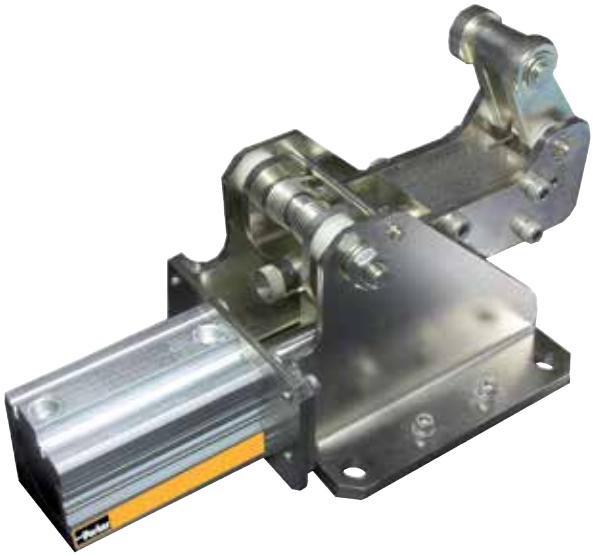

Pneumatischer Stopperzylinder

Vertikale Ausführungen

Vertikal-Stopperzylinder mit Stoßdämpfer und Rollenhebel

Zylinder-Ø (mm)	Hub (mm)	Bestell-Nr.
50	30	**STVSR-50-30-.-...**
80	40	**STVSR-80-40-...**

Vertikal-Stopperzylinder mit Rolle

Zylinder-Ø (mm)	Hub (mm)	Bestell-Nr.
50	30	**STVDR-50-30-...**

Vertikal-Stopperzylinder mit direkt stoppender Kolbenstange

Zylinder-Ø (mm)	Hub (mm)	Bestell-Nr.
50	30	**STVD-50-30-...**

Horizontale Ausführungen

Horizontal-Stopperzylinder mit Stoßdämpfer und Rollenhebel

Zylinder-Ø (mm)	Hub (mm)	Bestell-Nr.
50	50	**STHSR-50-50-...**

Anschlussschemen

einfachwirkend

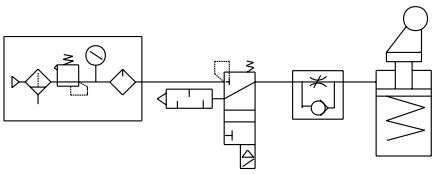

doppeltwirkend

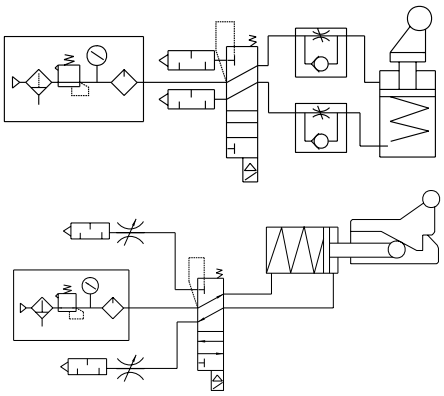

Pneumatischer Stopperzylinder

Vertikale Ausführung:

- Baureihe STVSR
- Baureihe STVDR
- Baureihe STVD

Horizontale Ausführung:

- Baureihe STHSR

Kenngrößen	Bemerkung
Medium	gefilterte und ungeölte Druckluft – wenn geölt, dann kontinuierlich
Arbeitsdruckbereich	2 bis 10 bar
Prüfdruck	15 bar
Umgebungs temperaturbereich	0 °C bis +65 °C (Bei Verwendung unter dem Gefrierpunkt (°C) ist eine Beratung durch uns erforderlich.)
Schmierung	ungeölt
Dämpfung	Dämpfungsplatte aus ölfestem Gummi

Gewicht	
Typ STVSR-50-30	1.800 kg
Typ STVSR-80-40	6.820 kg
Typ STVDR-50-30	1.800 kg
Typ STVD-50-30	1.800 kg
Typ STHSR-50-50	8.750 kg

Baureihe STVSR - Stopperzylinder Ø 50mm - Vertikale Ausführung

mit Hydraulik-Industriestoßdämpfern

Bestellschlüssel

STVSR	-	50	-	30	-	L	-	STD

Stoßdämpferkraft	
L	Leicht 50 - 150 kg
H	Hoch 150 - 300 kg

Anschlussgewinde	
STD	Standard G1/8
NPT	Nationale Rohrgewinde 1/8”

Abmessungen (mm

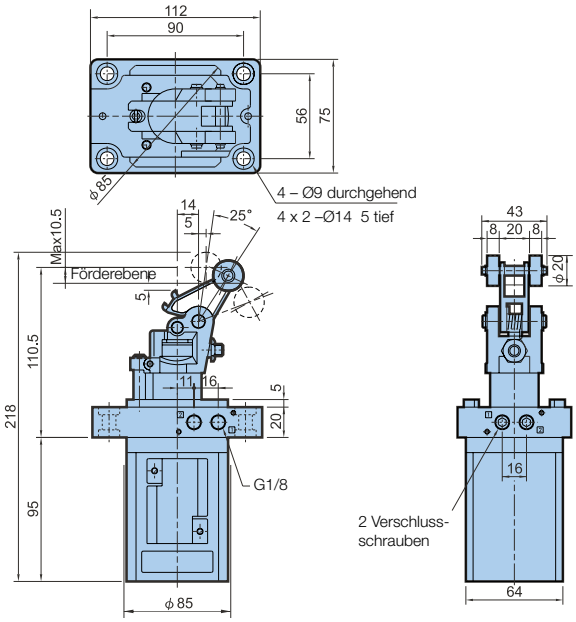

Option

– Kipphebelverriegelung

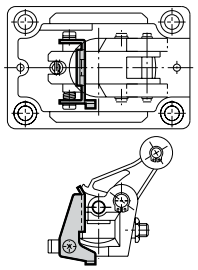

– freier Förderdurchlauf

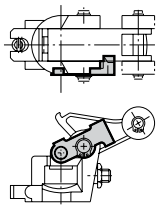

Kenngrößen siehe Seite 6

Belastungen

Bewegte Masse in Abhängigkeit zur Geschwindikeit – Typ STVSR-50-30

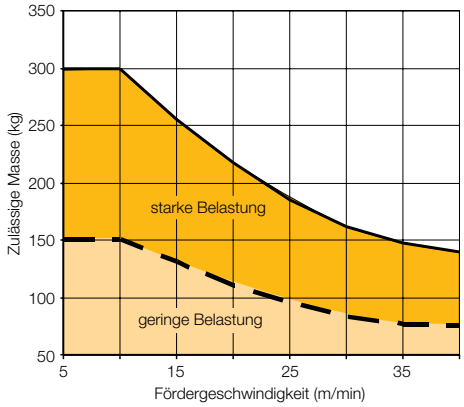

Axialbelastung in Abhängigkeit zum Arbeitsdruck – Typ STVSR-50-30

Baureihe STVSR - Stopperzylinder Ø 80mm - Vertikale Ausführung

mit Hydraulik-Industriestoßdämpfern

Bestellschlüssel

STVSR	-	80	-	40	-	STD

Anschlussgewinde	
STD	Standard G1/4
NPT	Nationale Rohrgewinde 1/4”

Hinweis: Stoßdämpfer können von 50 - 800 kg eingestellt werden

Abmessungen (mm

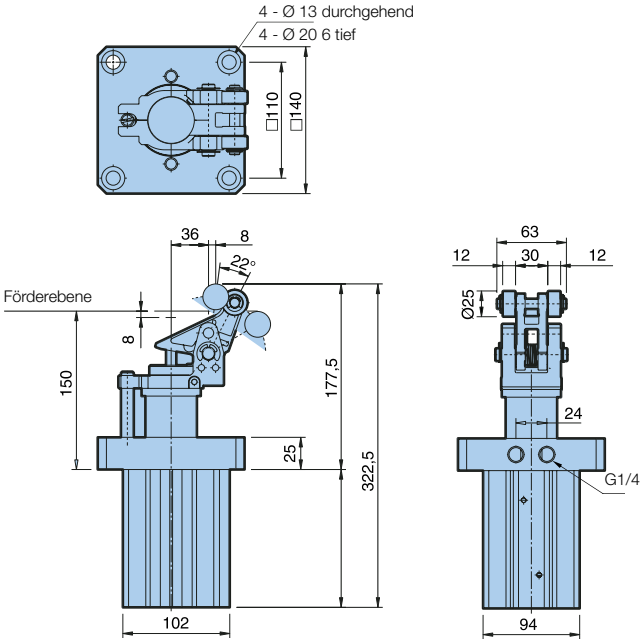

Belastungen

Bewegte Masse in Abhängigkeit zur Geschwindikeit – Typ STVSR-80-40

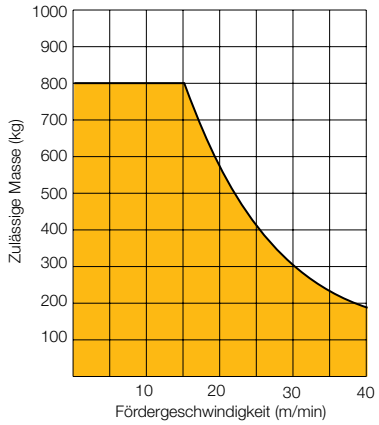

Axialbelastung in Abhängigkeit zum Arbeitsdruck – Typ STVSR-80-40

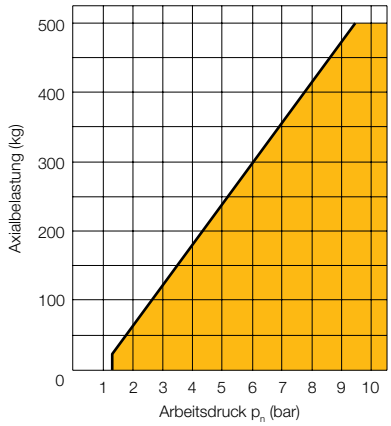

Kenngrößen siehe Seite 6

Baureihe STVDR - Stopperzylinder Ø 50mm - Vertikale Ausführung

Bestellschlüssel

STVDR	-	50	-	30	-	STD

Anschlussgewinde	
STD	Standard G1/8
NPT	Nationale Rohrgewinde 1/8”

Abmessungen (mm

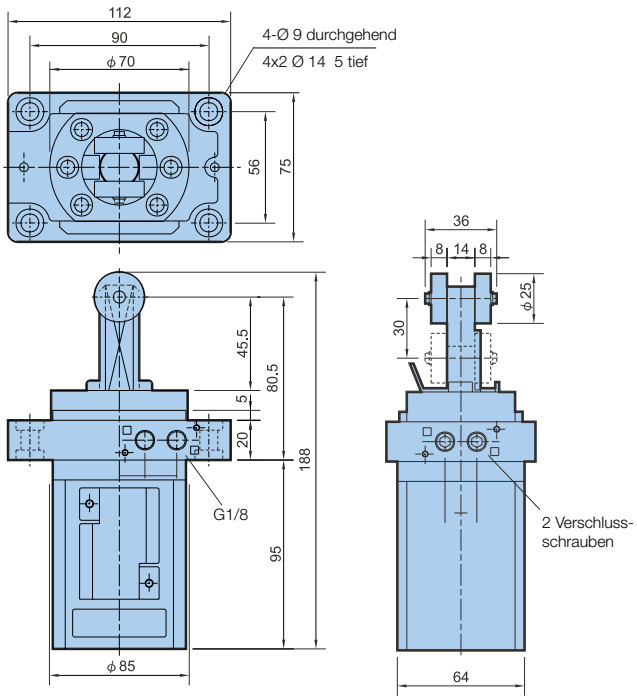

Belastungen

Bewegte Masse in Abhängigkeit zur Geschwindikeit – Typ STVDR-50-30

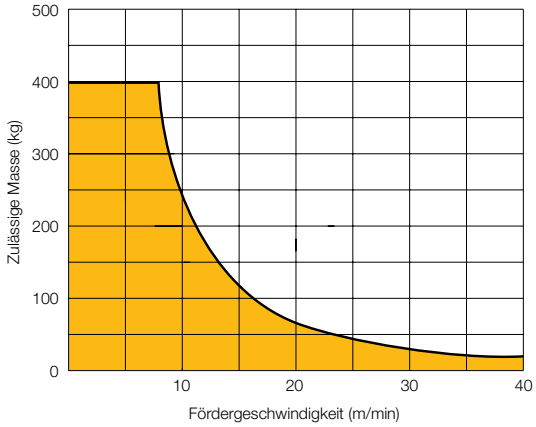

Axialbelastung in Abhängigkeit zum Arbeitsdruck – Typ STVDR-50-30

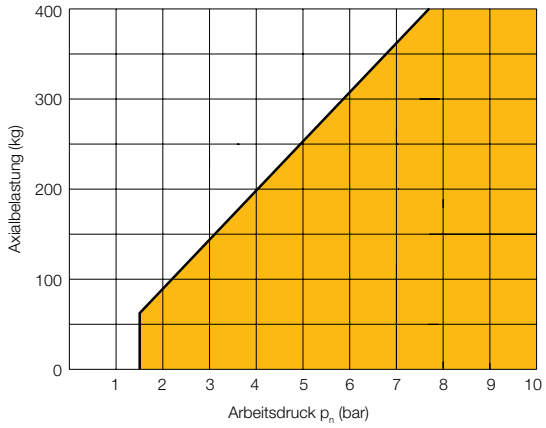

Kenngrößen siehe Seite 6

Baureihe STVD - Stopperzylinder Ø 50mm - Vertikale Ausführung

Einfachwirkender, feder für ausfahrenden hub

Bestellschlüssel

STVD	-	50	-	30	-	STD

Anschlussgewinde	
STD	Standard G1/8
NPT	Nationale Rohrgewinde 1/8”

Abmessungen (mm

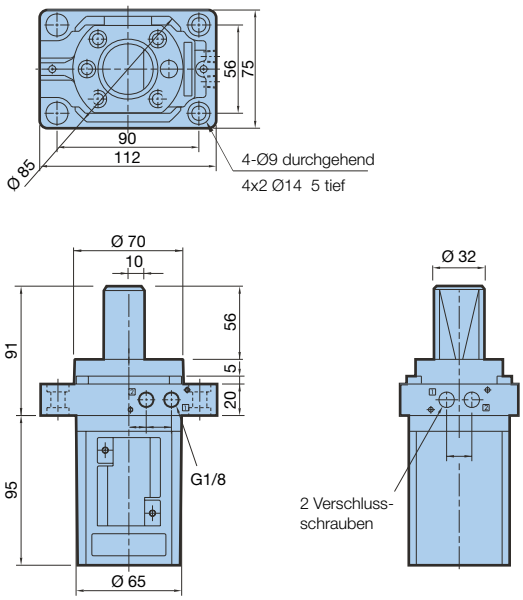

Belastungen

Bewegte Masse in Abhängigkeit zur Geschwindikeit – Typ STVD-50-30

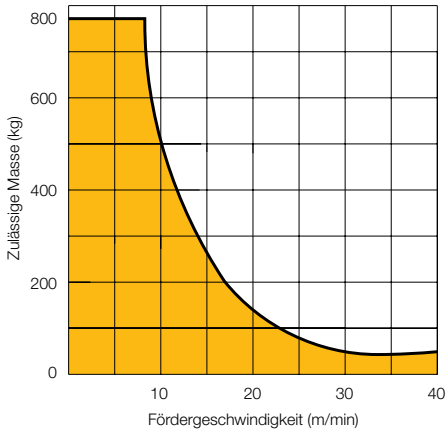

Axialbelastung in Abhängigkeit zum Arbeitsdruck – Typ STVD-50-30

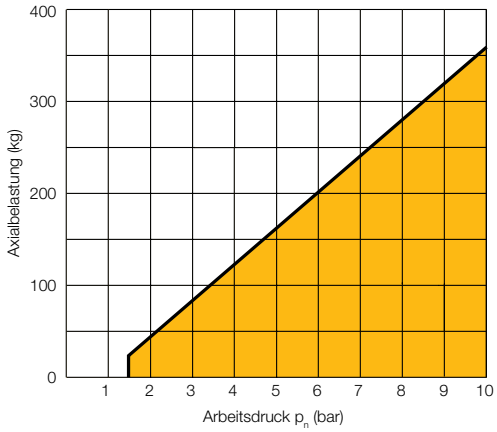

Kenngrößen siehe Seite 6

Baureihe STHSR - Stopperzylinder Ø 50mm - Horizontale Ausführungen

mit Hydraulik-Industriestoßdämpfern

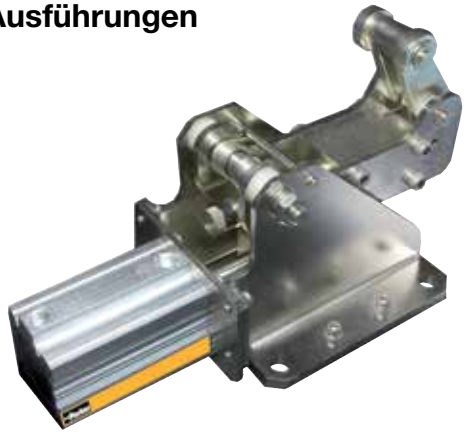

Bestellschlüssel

STHSR	-	50	-	50	-	STD

Anschlussgewinde	
STD	Standard G1/4
NPT	Nationale Rohrgewinde 1/4”

Hinweis: Stoßdämpfer können von 450 - 1700 kg eingestellt werden

Abmessungen (mm

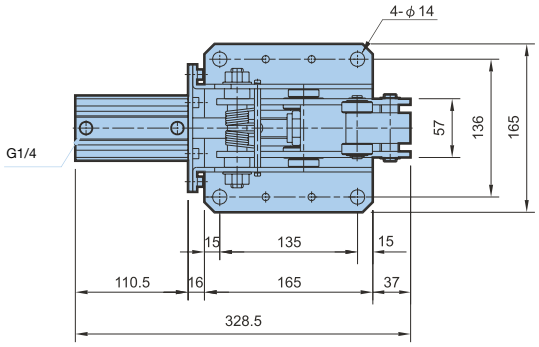

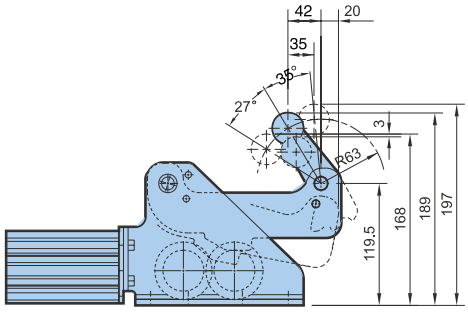

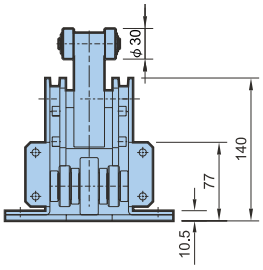

Kenngrößen siehe Seite 6

Belastungen

Bewegte Masse in Abhängigkeit zur Geschwindikeit – Typ STHSR-50-50

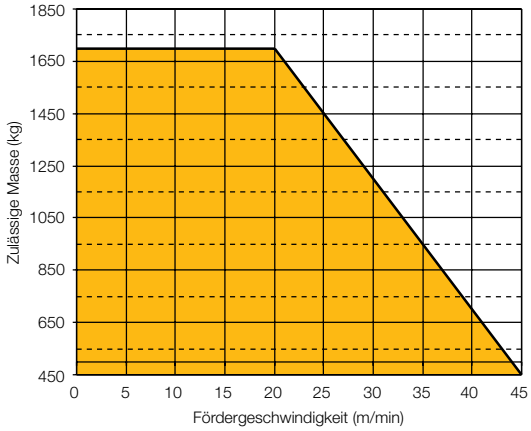

Axialbelastung in Abhängigkeit zum Arbeitsdruck – Typ STHSR-50-50

Parker weltweit

Europa, Naher Osten, Afrika

AE – Vereinigte Arabische Emirate, Dubai
Tel: +971 4 8127100
parker.me@parker.com

AT – Österreich, Wiener Neustadt
Tel: +43 (0)2622 23501-0
parker.austria@parker.com

AT – Osteuropa, Wiener Neustadt
Tel: +43 (0)2622 23501 900
parker.easteurope@parker.com

AZ – Aserbaidschan, Baku
Tel: +994 50 2233 458
parker.azerbaijan@parker.com

BE/LU – Belgien, Nivelles
Tel: +32 (0)67 280 900
parker.belgium@parker.com

BG – Bulgarien, Sofia
Tel: +359 2 980 1344
parker.bulgaria@parker.com

BY – Weißrussland, Minsk
Tel: +48 (0)22 573 24 00
parker.poland@parker.com

CH – Schweiz, Etoy,
Tel: +41 (0)21 821 87 00
parker.switzerland@parker.com

CZ – Tschechische Republik, Klecany
Tel: +420 284 083 111
parker.czechrepublic@parker.com

DE – Deutschland, Kaarst
Tel: +49 (0)2131 4016 0
parker.germany@parker.com

DK – Dänemark, Ballerup
Tel: +45 43 56 04 00
parker.denmark@parker.com

ES – Spanien, Madrid
Tel: +34 902 330 001
parker.spain@parker.com

FI – Finnland, Vantaa
Tel: +358 (0)20 753 2500
parker.finland@parker.com

FR – Frankreich, Contamine s/Arve
Tel: +33 (0)4 50 25 80 25
parker.france@parker.com

GR – Griechenland, Athen
Tel: +30 210 933 6450
parker.greece@parker.com

HU – Ungarn, Budaörs
Tel: +36 23 885 470
parker.hungary@parker.com

IE – Irland, Dublin
Tel: +353 (0)1 466 6370
parker.ireland@parker.com

IL – Israël
Tel: +39 02 45 19 21
parker.israel@parker.com

IT – Italien, Corsico (MI)
Tel: +39 02 45 19 21
parker.italy@parker.com

KZ – Kasachstan, Almaty
Tel: +7 7273 561 000
parker.easteurope@parker.com

NL – Niederlande, Oldenzaal
Tel: +31 (0)541 585 000
parker.nl@parker.com

NO – Norwegen, Asker
Tel: +47 66 75 34 00
parker.norway@parker.com

PL – Polen, Warschau
Tel: +48 (0)22 573 24 00
parker.poland@parker.com

PT – Portugal
Tel: +351 22 999 7360
parker.portugal@parker.com

RO – Rumänien, Bukarest
Tel: +40 21 252 1382
parker.romania@parker.com

RU – Russland, Moskau
Tel: +7 495 645-2156
parker.russia@parker.com

SE – Schweden, Spånga
Tel: +46 (0)8 59 79 50 00
parker.sweden@parker.com

SL – Slowenien, Novo Mesto
Tel: +386 7 337 6650
parker.slovenia@parker.com

TR – Türkei, Istanbul
Tel: +90 216 4997081
parker.turkey@parker.com

UA – Ukraine, Kiew
Tel: +48 (0)22 573 24 00
parker.poland@parker.com

UK – Großbritannien, Warwick
Tel: +44 (0)1926 317 878
parker.uk@parker.com

ZA – Republik Südafrika, Kempton Park
Tel: +27 (0)11 961 0700
parker.southafrica@parker.com

Nordamerika

CA – Kanada, Milton, Ontario
Tel: +1 905 693 3000

US – USA, Cleveland
Tel: +1 216 896 3000

Asien-Pazifik

AU – Australien, Castle Hill
Tel: +61 (0)2-9634 7777

CN – China, Schanghai
Tel: +86 21 2899 5000

HK – Hong Kong
Tel: +852 2428 8008

IN – Indien, Mumbai
Tel: +91 22 6513 7081-85

JP – Japan, Tokyo
Tel: +81 (0)3 6408 3901

KR – Korea, Seoul
Tel: +82 2 559 0400

MY – Malaysia, Shah Alam
Tel: +60 3 7849 0800

NZ – Neuseeland, Mt Wellington
Tel: +64 9 574 1744

SG – Singapur
Tel: +65 6887 6300

TH – Thailand, Bangkok
Tel: +662 186 7000

TW – Taiwan, Taipei
Tel: +886 2 2298 8987

Südamerika

AR – Argentinien, Buenos Aires
Tel: +54 3327 44 4129

BR – Brasilien, Sao Jose dos Campos
Tel: +55 800 727 5374

CL – Chile, Santiago
Tel: +56 2 623 1216

MX – Mexico, Toluca
Tel: +52 72 2275 4200

Europäisches Produktinformationszentrum
Kostenlose Rufnummer: 00 800 27 27 5374
(von AT, BE, CH, CZ, DE, DK, EE, ES, FI, FR, IE, IL, IS, IT, LU, MT, NL, NO, PL, PT, RU, SE, SK, UK, ZA)

© 2016 Parker Hannifin Corporation. Alle Rechte vorbehalten.

Katalog PDE2740TCDE - V2 - Oktober 2016

Parker Hannifin GmbH
Pat-Parker-Platz 1
41564 Kaarst
Tel.: +49 (0)2131 4016 0
Fax: +49 (0)2131 4016 9199
parker.germany@parker.com
www.parker.com

Ihr Parker-Handelspartner